FONDERIA ALLEGRI
CON VOI DAL 1947

CANALI E GRIGLIE DI DRENAGGIO

Listino prezzi 2022

ALLEGRI S.R.L.

VIA CASSANO, 140
15069 SERRAVALLE SCRIVIA (AL)

Tel. – Fax 0143 686609
mail commerciale@fonderiaallegri.it
web www.fonderiaallegri.it

ALLEGRI S.R.L.

Tipologia di materiale e zone d'impiego

Griglie per canali di drenaggio conformi alla NORMA UNI EN 1433.

Il settore di produzione dei canali di drenaggio e delle griglie è attualmente regolamentato da una disposizione del Comitato Europeo di Normazione tradotta dall'Ente Nazionale Unificazione (UNI).Tale norma - UNI EN 1433:2008 - prevede che i dispositivi siano realizzati impiegando i seguenti materiali:

Le griglie devono essere realizzate con:
a) ghisa a grafite lamellare
b) ghisa a grafite sferoidale
c) getti di acciaio

La Norma UNI EN 1433:2008 individua sei classi di suddivisione dei dispositivi di coronamento e di chiusura caratterizzate da differenti valori di resistenza al carico; ad ognuna corrisponde una diversa modularità di impiego o luogo di destinazione come evidenziato nel prospetto sotto riportato.
CLASSE A15 (Gruppo 1)
Zone che possono essere utilizzate esclusivamente da pedoni e ciclisti
CLASSE B125 (Gruppo 2)
Marciapiedi, zone pedonali ed assimilabili, aree di sosta e parcheggi multipiano per automobili
CLASSE C250 (Gruppo 3)
Per dispositivi di coronamento dei pozzetti di raccolta installati nella zona dei canaletti di scolo lungo i bordi dei marciapiedi (vedi figura sezione trasversale) che, misurata partendo dal bordo, si estende per 0,5 m al massimo della carreggiata e per 0,2 m al massimo sul marciapiede.
CLASSE D400 (Gruppo 4)
Carreggiate di strade (comprese vie pedonali), banchine transitabili (vedi figura sezione trasversale) e aree di sosta per tutti i tipi di veicoli stradali.
CLASSE E600 (Gruppo 5)
Aree soggette a forti carichi per asse, per esempio pavimentazioni di porti ed areoporti.
CLASSE F900 (Gruppo 6)
Aree soggette a forti carichi per asse particolarmente elevati, per es. pavimentazioni di aeroporti.

La nostra azienda commercializza canali in calcestruzzo vibro-compresso abbinati a griglie in **acciaio** e in **ghisa a grafite sferoidale**, materiale a base di ferro, carbonio, silicio, magnesio, manganese.
La ghisa sferoidale presenta le seguenti caratteristiche: elevata resistenza alla rottura con conseguente ottimizzazione del rapporto "peso/resistenza al carico", elevata capacità di assorbimento delle vibrazioni, resistenza all'usura e alla corrosione.

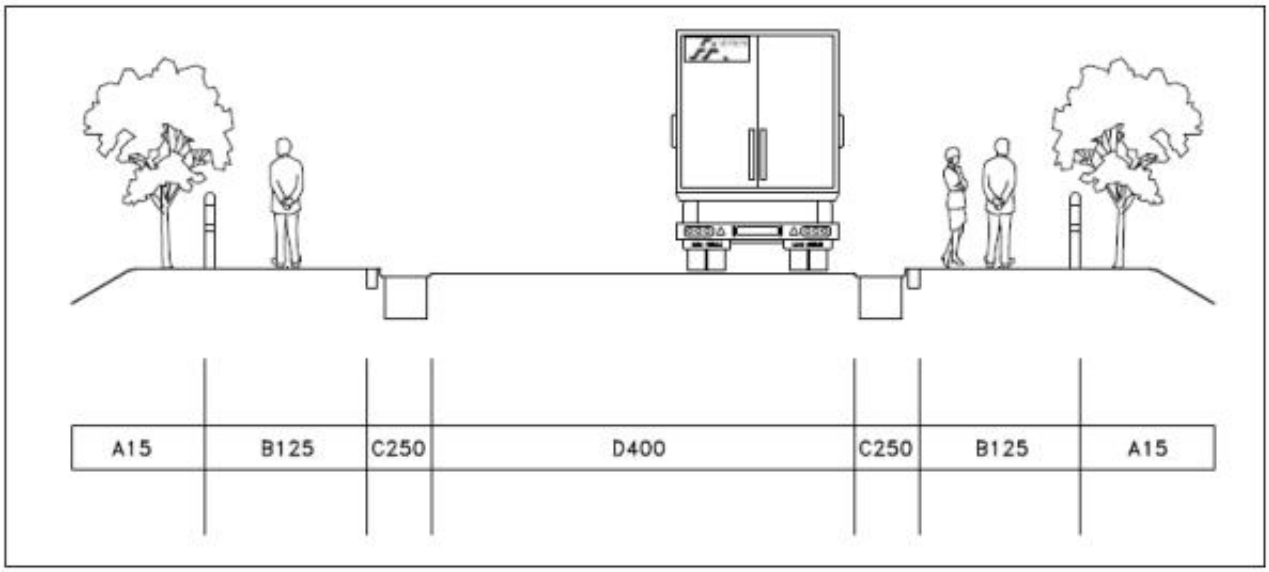

La nostra azienda offre canali e griglie conformi alle classi individuate dalla Norma EN 1433 (2008)

SISTEMI A FESSURA PER CANALI BSC

Canali realizzati in calcestruzzo vibro-compresso. Elemento a fessura in acciaio zincato per le classi di carico C250.
Canali prodotti in conformità alla norma EN 1433 con certificazione CE.

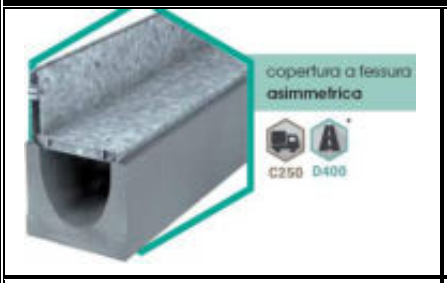

Elemento di ispezione simmetrico o asimmetrico da abbinare a 1 Canale

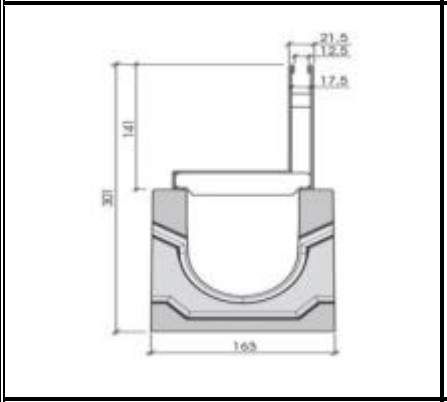

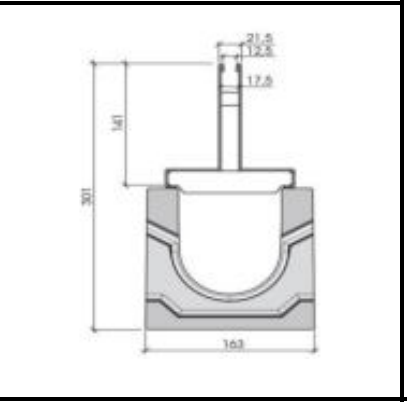

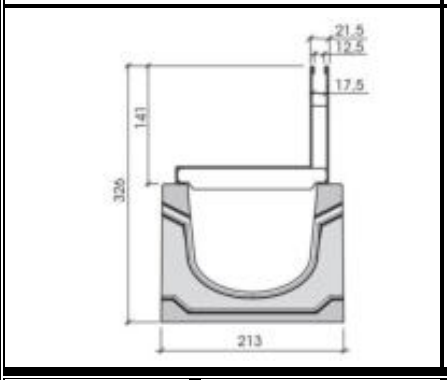

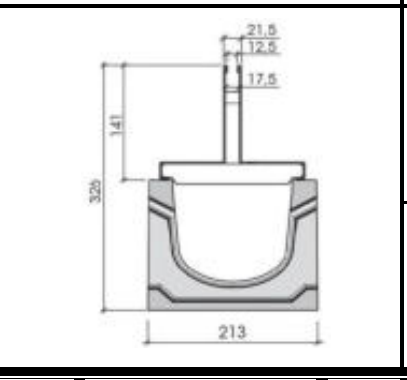

COD. ART.	Descrizione	Dimensioni	Peso Kg.	Classe	PREZZO EURO	
BSC100	Canale in cls vibro-compresso	L 1000X163 – H 160	35,4		Su richiesta	LUCE 100
FES100SIMC	Copertura a fessura zink Simmetrica	L 1000 -h 141	5,8	C250	Su richiesta	LUCE 100
FES100ASIMC	Copertura a fessura zink Asimmetrica	L 1000 -h 141	6,0	C250	Su richiesta	LUCE 100
ISP100SIMC	Elemento di ispezione luce 100 Con fessura simmetrica	L 500 –h 141	8,5	C250	Su richiesta	LUCE 100
ISP100ASIMC	Elemento di ispezione luce 100 Con fessura asimmetrica	L 500 –h 141	8,4	C250	Su richiesta	LUCE 100
BSC150	Canale in cls vibro-compresso	L 1000X213 – H 185	48,2		Su richiesta	LUCE 150
FES150SIMC	Copertura a fessura zink Simmetrica	L 1000 -h 141	6,8	C250	Su richiesta	LUCE 150
FES150ASIMC	Copertura a fessura zink Asimmetrica	L 1000 -h 141	7,3	C250	Su richiesta	LUCE 150
ISP150SIMC	Elemento di ispezione luce 100 Con fessura simmetrica	L 500 –h 141	10,0	C250	Su richiesta	LUCE 150
ISP150ASIMC	Elemento di ispezione luce 100 Con fessura asimmetrica	L 500 –h 141	9,5	C250	Su richiesta	LUCE 150

Disponibili anche canali in materiali diversi e varie altezze

CANALI DI DRENAGGIO – SMT

I canali, con pareti di spessore pari a 30 mm, sono provvisti di profili di rinforzo perfettamente ancorati al corpo in calcestruzzo in modo che ne sia impedito il distaccamento durante la fase di esercizio. I profili, realizzati in materiali resistenti alla corrosione dovuta al contatto con l'ambiente circostante, conferiscono al manufatto compattezza e protezione contro l'usura dovuta al traffico. La gamma Smart Pro supporta, in accordo alla norma EN1433, 4 classi di carico: B125, C250, D400 ed E600.
Sono provvisti di incastro maschio-femmina per una migliore stabilità in fase di posa in opera e di un'apposita scanalatura per la completa sigillatura del giunto.
La gamma di canali di drenaggio SMT è realizzata in calcestruzzo vibro-compresso ad elevata resistenza alla compressione, (classe minima C35/45 - fck = 35 N/mm2 ed Rck = 45 N/mm2), ai cicli di gelo/disgelo in presenza di acqua stagnate contenente Sali antighiaccio (classificazione +R secondo la norma EN1433) ed all'aggressione dovuta agli agenti atmosferici (classificazione W secondo la norma EN1433)

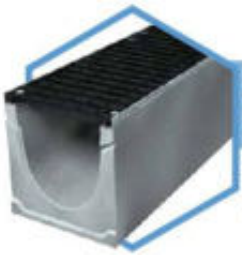

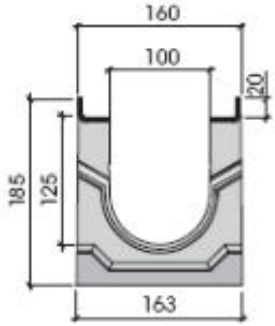

COD. ART.	Griglia	Dimensioni esterne mm	Classe	PREZZO EURO
SMT100B	Zink-maglia 30x10	1000x163 - h 185 Fissaggio 8 bulloni	B125	93,00
SMT100C	Ghisa	1000x163 - h 185 Fissaggio 8 bulloni	C250	100,00
SMT100D	Ghisa	1000x163 - h 185 Fissaggio 8 bulloni	D400	108,00

Su richiesta disponibile canale con bordo in ghisa

LUCE 100

CANALI DI DRENAGGIO – FS - FLT

Gamma di canali di drenaggio realizzata in calcestruzzo composito fibro-rinforzato ad elevate prestazioni.
FLT con profilo di protezione in acciaio zincato.

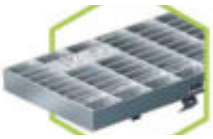

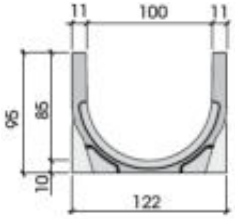

COD. ART.	Griglia	Dimensioni mm	Classe	PREZZO EURO
FS100H95ZA	Zink passerella	1000x122 - h 95	A15	26,00

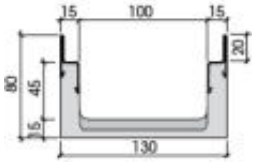

FLT100B	Zink maglia 30x10	1000x130 - h 80 Fissaggio rapido a pressione	B125	82,00
FLT100C	Ghisa	1000x130 - h 80 Fissaggio rapido a pressione	C250	84,00

LUCE 100

CANALI DI DRENAGGIO – SMT

I canali, con pareti di spessore pari a 30 mm, sono provvisti di profili di rinforzo perfettamente ancorati al corpo in calcestruzzo in modo che ne sia impedito il distaccamento durante la fase di esercizio. I profili, realizzati in materiali resistenti alla corrosione dovuta al contatto con l'ambiente circostante, conferiscono al manufatto compattezza e protezione contro l'usura dovuta al traffico. La gamma Smart Pro supporta, in accordo alla norma EN1433, 4 classi di carico: B125, C250, D400 ed E600.
Sono provvisti di incastro maschio-femmina per una migliore stabilità in fase di posa in opera e di un'apposita scanalatura per la completa sigillatura del giunto.
La gamma di canali di drenaggio SMT è realizzata in calcestruzzo vibro-compresso ad elevata resistenza alla compressione, (classe minima C35/45 - fck = 35 N/mm2 ed Rck = 45 N/mm2), ai cicli di gelo/disgelo in presenza di acqua stagnate contenente Sali antighiaccio (classificazione +R secondo la norma EN1433) ed all'aggressione dovuta agli agenti atmosferici (classificazione W secondo la norma EN1433)

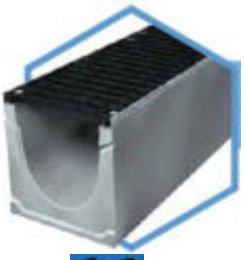

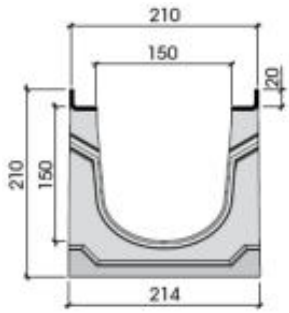

COD. ART.	Griglia	Dimensioni esterne mm	Classe	PREZZO EURO
SMT150B	Zink maglia 30x10	1000x214 - h 210 Fissaggio 8 bulloni	B125	122,00
SMT150C	Ghisa	1000x214 - h 210 Fissaggio 8 bulloni	C250	137,00
SMT150D	Ghisa	1000x214 - h 210 Fissaggio 8 bulloni	D400	146,00

Su richiesta disponibile canale con bordo in ghisa

LUCE 150

RIBASSATO

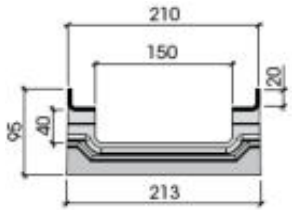

COD. ART.	Griglia	Dimensioni mm	Classe	PREZZO EURO
SMTR150B	Zink maglia 30x10	1000x213 - h 95 Fissaggio 8 bulloni	B125	119,00
SMTR150C	Ghisa	1000x213 - h 95 Fissaggio 8 bulloni	C250	134,00
SMTR150D	Ghisa	1000x213 - h 95 Fissaggio 8 bulloni	D400	143,00

Su richiesta disponibile canale con bordo in ghisa

LUCE 150

CANALI DI DRENAGGIO – SMT

I canali, con pareti di spessore pari a 30 mm, sono provvisti di profili di rinforzo perfettamente ancorati al corpo in calcestruzzo in modo che ne sia impedito il distaccamento durante la fase di esercizio. I profili, realizzati in materiali resistenti alla corrosione dovuta al contatto con l'ambiente circostante, conferiscono al manufatto compattezza e protezione contro l'usura dovuta al traffico. La gamma Smart Pro supporta, in accordo alla norma EN1433, 4 classi di carico: B125, C250, D400 ed E600.
Sono provvisti di incastro maschio-femmina per una migliore stabilità in fase di posa in opera e di un'apposita scanalatura per la completa sigillatura del giunto.
La gamma di canali di drenaggio SMT è realizzata in calcestruzzo vibro-compresso ad elevata resistenza alla compressione, (classe minima C35/45 - fck = 35 N/mm2 ed Rck = 45 N/mm2), ai cicli di gelo/disgelo in presenza di acqua stagnate contenente Sali antighiaccio (classificazione +R secondo la norma EN1433) ed all'aggressione dovuta agli agenti atmosferici (classificazione W secondo la norma EN1433)

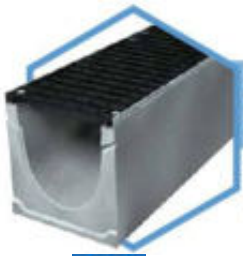

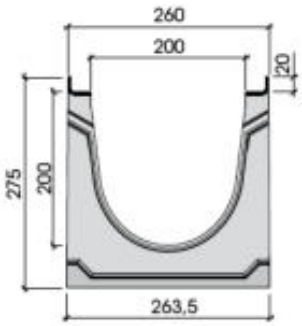

COD. ART.	Griglia	Dimensioni esterne mm	Classe	PREZZO EURO
SMT200B	Zink maglia 30x10	1000x263,5 - h 275 Fissaggio 8 bulloni	B125	162,00
SMT200C	Ghisa	1000x263,5 - h 275 Fissaggio 8 bulloni	C250	176,00
SMT200D	Ghisa	1000x263,5 - h 275 Fissaggio 8 bulloni	D400	194,00

Su richiesta disponibile canale con bordo in ghisa

LUCE 200

RIBASSATO

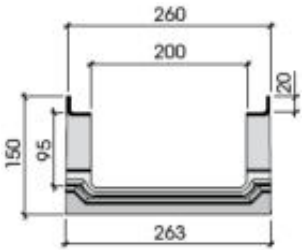

COD. ART.	Griglia	Dimensioni mm	Classe	PREZZO EURO
SMTM200B	Zink maglia 30x10	1000x263 - h 150 Fissaggio 8 bulloni	B125	157,00
SMTM200C	Ghisa	1000x263 - h 150 Fissaggio 8 bulloni	C250	171,00
SMTM200D	Ghisa	1000x263 - h 150 Fissaggio 8 bulloni	D400	189,00

Su richiesta disponibile canale con bordo in ghisa

LUCE 200

RIBASSATO

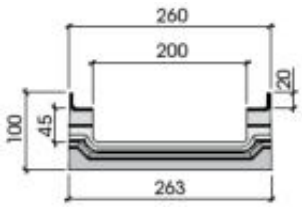

COD. ART.	Griglia	Dimensioni mm	Classe	PREZZO EURO
SMTR200B	Zink maglia 30x10	1000x263 - h 100 Fissaggio 8 bulloni	B125	157,00
SMTR200C	Ghisa	1000x263 - h 100 Fissaggio 8 bulloni	C250	171,00
SMTR200D	Ghisa	1000x263 - h 100 Fissaggio 8 bulloni	D400	189,00

Su richiesta disponibile canale con bordo in ghisa

LUCE 200

CANALI DI DRENAGGIO – SMT

I canali, con pareti di spessore pari a 30 mm, sono provvisti di profili di rinforzo perfettamente ancorati al corpo in calcestruzzo in modo che ne sia impedito il distaccamento durante la fase di esercizio. I profili, realizzati in materiali resistenti alla corrosione dovuta al contatto con l'ambiente circostante, conferiscono al manufatto compattezza e protezione contro l'usura dovuta al traffico. La gamma Smart Pro supporta, in accordo alla norma EN1433, 4 classi di carico: B125, C250, D400 ed E600
Sono provvisti di incastro maschio-femmina per una migliore stabilità in fase di posa in opera e di un'apposita scanalatura per la completa sigillatura del giunto.
La gamma di canali di drenaggio SMT è realizzata in calcestruzzo vibro-compresso ad elevata resistenza alla compressione, (classe minima C35/45 - fck = 35 N/mm2 ed Rck = 45 N/mm2), ai cicli di gelo/disgelo in presenza di acqua stagnate contenente Sali antighiaccio (classificazione +R secondo la norma EN1433) ed all'aggressione dovuta agli agenti atmosferici (classificazione W secondo la norma EN1433)

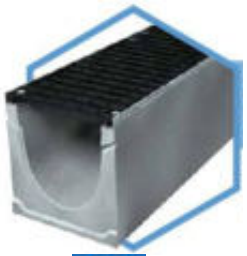

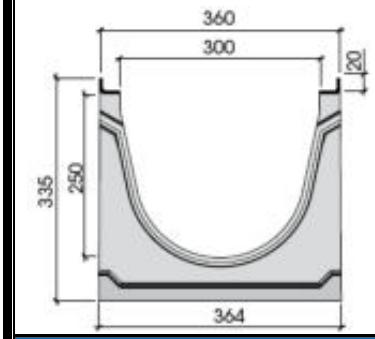

COD. ART.	Griglia	Dimensioni esterne mm	Classe	PREZZO EURO
SMT300B	Zink maglia 30x10	1000x364 - h 335 Fissaggio 8 bulloni	B125	242,00
SMT300C	Ghisa	1000x364 - h 335 Fissaggio 8 bulloni	C250	258,00
SMT300D	Ghisa	1000x364 - h 335 Fissaggio 8 bulloni	D400	307,00

Su richiesta disponibile canale con bordo in ghisa

LUCE 300

RIBASSATO

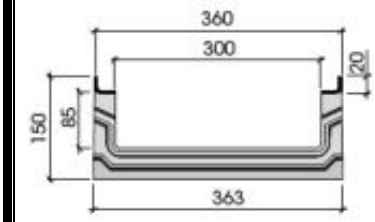

COD. ART.	Griglia	Dimensioni mm	Classe	PREZZO EURO
SMTR300B	Zink maglia 30x10	1000x363 - h 150 Fissaggio 8 bulloni	B125	229,00
SMTR300C	Ghisa	1000x363 - h 150 Fissaggio 8 bulloni	C250	245,00
SMTR300D	Ghisa	1000x363 - h 150 Fissaggio 8 bulloni	D400	294,00

Su richiesta disponibile canale con bordo in ghisa

LUCE 300

NEW

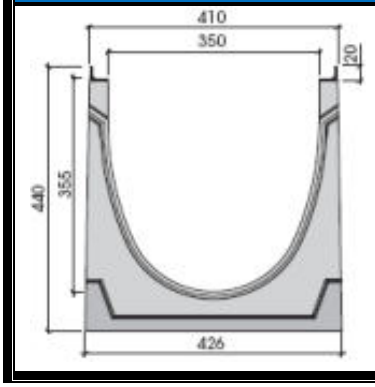

COD. ART.	Griglia	Dimensioni mm	Classe	PREZZO EURO
SMT350D	Ghisa	1000x426 - h 440 Fissaggio 8 bulloni	D400	390,00

Disponibile su ordinazione

LUCE 350

CANALI DI DRENAGGIO – STG

I canali, con pareti di spessore pari a 47mm, sono provvisti di profili di rinforzo a forma di “Z” perfettamente ancorati al corpo in calcestruzzo in modo che ne sia impedito il distaccamento durante la fase di esercizio. I profili, realizzati in materiali resistenti alla corrosione dovuta al contatto con l’ambiente circostante, conferiscono al manufatto compattezza e protezione contro l’usura dovuta al traffico. I canali sono provvisti di incastro maschio-femmina per una migliore stabilità in fase di posa in opera e di un’apposita scanalatura per la completa sigillatura del giunto.
La gamma di canali di drenaggio STG è realizzata in calcestruzzo ad elevata resistenza alla compressione, (classe minima C35/45 - fck = 35 N/mm2 ed Rck= 45 N/mm2), ai cicli di gelo/disgelo in presenza di acqua stagnate contenente Sali antighiaccio (classificazione +R secondo la norma EN1433) ed all’aggressione dovuta agli agenti atmosferici (classificazione W secondo la norma EN1433).

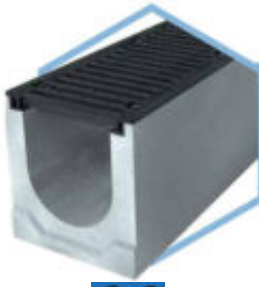

LUCE 100

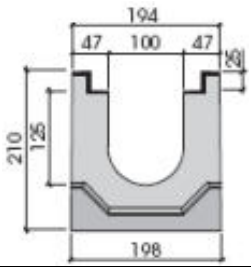

COD. ART.	Griglia	Dimensioni esterne mm	Classe	PREZZO EURO
STG100D	Ghisa	1000x198 - h 210 Fissaggio 8 bulloni	D400	170,00
STG100E	Ghisa	1000x198 - h 210 Fissaggio 8 bulloni	E600	178,00
STG100F	Ghisa	1000x198 - h 210 Fissaggio 8 bulloni	F900	185,00

LUCE 150

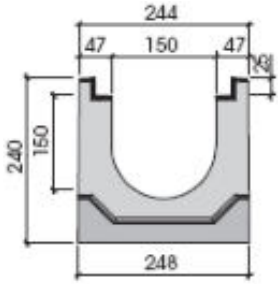

COD. ART.	Griglia	Dimensioni mm	Classe	PREZZO EURO
STG150D	Ghisa	1000x248 - h 240 Fissaggio 8 bulloni	D400	210,00
STG150E	Ghisa	1000x248 - h 240 Fissaggio 8 bulloni	E600	220,00
STG150F	Ghisa	1000x248 - h 240 Fissaggio 8 bulloni	F900	246,00

LUCE 200

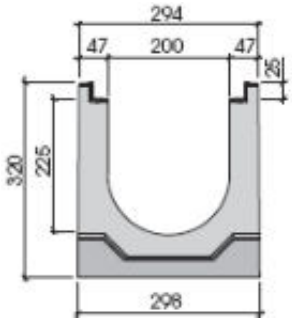

COD. ART.	Griglia	Dimensioni mm	Classe	PREZZO EURO
STG200D	Ghisa	1000x298 - h 320 Fissaggio 8 bulloni	D400	252,00
STG200E	Ghisa	1000x298 - h 320 Fissaggio 8 bulloni	E600	279,00
STG200F	Ghisa	1000x298 - h 320 Fissaggio 8 bulloni	F900	279,00

CANALI DI DRENAGGIO – STG

I canali, con pareti di spessore pari a 47mm, sono provvisti di profili di rinforzo a forma di "Z" perfettamente ancorati al corpo in calcestruzzo in modo che ne sia impedito il distaccamento durante la fase di esercizio. I profili, realizzati in materiali resistenti alla corrosione dovuta al contatto con l'ambiente circostante, conferiscono al manufatto compattezza e protezione contro l'usura dovuta al traffico. I canali sono provvisti di incastro maschio-femmina per una migliore stabilità in fase di posa in opera e di un'apposita scanalatura per la completa sigillatura del giunto.
La gamma di canali di drenaggio STG è realizzata in calcestruzzo ad elevata resistenza alla compressione, (classe minima C35/45 - fck = 35 N/mm2 ed Rck= 45 N/mm2), ai cicli di gelo/disgelo in presenza di acqua stagnate contenente Sali antighiaccio (classificazione +R secondo la norma EN1433) ed all'aggressione dovuta agli agenti atmosferici (classificazione W secondo la norma EN1433).

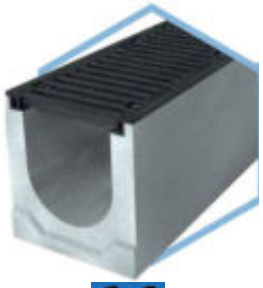

LUCE 300

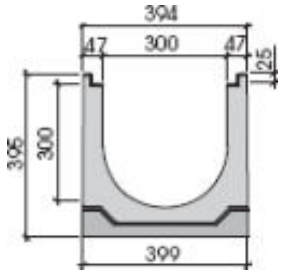

COD. ART.	Griglia	Dimensioni esterne mm	Classe	PREZZO EURO
STG300D	Ghisa	1000x399 - h 395 Fissaggio 8 bulloni	D400	368,00
STG300E	Ghisa	1000x399 - h 395 Fissaggio 8 bulloni	E600	404,00
STG300F	Ghisa	1000x399 - h 395 Fissaggio 8 bulloni	F900	424,00

LUCE 400

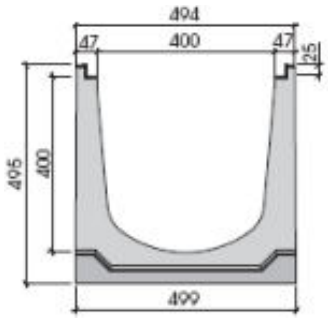

COD. ART.	Griglia	Dimensioni mm	Classe	PREZZO EURO
STG400D	Ghisa	1000x499 - h 495 Fissaggio 8 bulloni	D400	481,00
STG400E	Ghisa	1000x499 - h 495 Fissaggio 8 bulloni	E600	551,00
STG400F	Ghisa	1000x499 - h 495 Fissaggio 8 bulloni	F900	583,00

LUCE 500

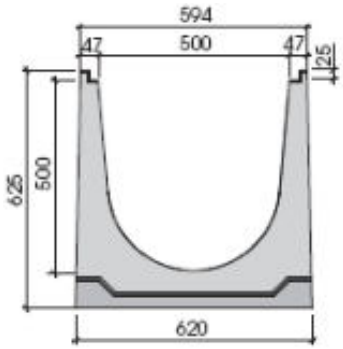

COD. ART.	Griglia	Dimensioni mm	Classe	PREZZO EURO
STG500D	Ghisa	1000x620 - h 625 Fissaggio 8 bulloni	D400	620,00
STG500E	Ghisa	1000x620 - h 625 Fissaggio 8 bulloni	E600	746,00
STG500F	Ghisa	1000x620 – h 625 Fissaggio 8 bulloni	F900	827,00

GRIGLIE E LONGHERONI

GRIGLIE IN GHISA SFEROIDALE H20

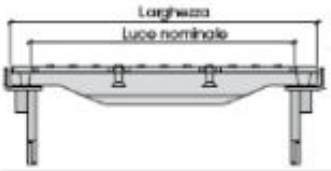

Griglie abbinabili a longheroni
in acciaio zincato h 20

COD. ART.	Luce mm	Dimensioni mm	Peso kg	PREZZO EURO	
R1520C	100	150x500 – h 20	3,7	24,60	C250
R2020C	150	200x500 – h 20	5,2	38,30	
R2520C	200	250x500 – h 20	6,7	50,70	
R3520C	300	350x500 – h 20	13,5	82,95	
R1520D	100	150x500 – h 20	4,3	28,60	D400
R2020D	150	200x500 – h 20	6,7	42,80	
R2520D	200	250x500 – h 20	9,0	59,70	
R3520D	300	350x500 – h 20	15,2	107,45	
R4020D	350	400x500 – h 20	19,4	129,90	

GRIGLIE IN GHISA SFEROIDALE H25

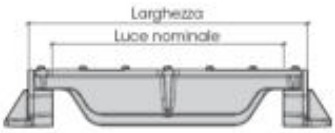

Griglie abbinabili a longheroni
in ghisa h 25

COD. ART.	Luce mm	Dimensioni mm	Peso Kg	PREZZO EURO	
R2025D	150	197x500 – h 25	5,7	48,20	D400
R2525D	200	247x500 – h 25	8,6	61,60	
R3525D	300	347x500 – h 25	15,2	110,10	
R4525D	400	447x500 – h 25	20,6	144,25	
R5525D	500	547x500 – h 25	30,0	184,60	

LONGHERONI IN GHISA SFEROIDALE

COD. ART.	Materiale	Dimensioni mm	Peso kg	PREZZO EURO
LGR25D	Ghisa	1000 – h interna 25	5,5	39,60

LONGHERONI IN ACCIAIO ZINCATO

COD. ART.	Materiale	Dimensioni mm	Peso kg	PREZZO EURO
LZR20C	Acciaio zincato	1000 – h interna 20		22,26

GRIGLIA RETTANGOLARE CONCAVA in GHISA SFEROIDALE con TELAIO

COD. ART.	Luce netta	Telaio mm	Peso kg	PREZZO EURO
GLC7526C	750x260	860x314 h 70	32	140,80

FONDERIA ALLEGRI
CON VOI DAL 1947

SISTEMA A FESSURA PER CANALI **BSC**

classi di carico

C250

D400

SCHEMI DI **POSA**

Le caditoie a fessura, realizzate in acciaio zincato e rispondenti alla classe C250 (su richiesta D400), sono disponibili per canali di luce netta 100, 150 e 200 e sono abbinabili ai modelli **BSC**. La larghezza della fessura è pari a 12mm, l'altezza 120mm (personalizzabile su richiesta)

NOTE

1. Le presenti istruzioni di posa vengono date a scopo indicativo; il cliente (o il progettista) dovrà assicurarsi che siano compatibili con la natura del terreno. Livellare accuratamente il piano di appoggio del canale applicando uno strato di 1cm di malta.
2. Il canale, per poter ottemperare alla sua funzione di drenaggio e per non sovraccaricare la griglia a fessura di enormi sforzi, dovrà essere installato ad almeno 3-5 mm al di sotto del livello della pavimentazione circostante (vedi schemi di posa).
3. Al fine di assicurare l'impermeabilità tra ciascun elemento della linea di drenaggio, è necessario applicare un sigillante elastico monocomponente a base poliuretanica, tipo MAPEI (Mapeflex), SIKA (Sikaflex) o simili, sulle superfici di contatto tra un canale e il successivo (si raccomanda di trattare le suddette superfici con un primer della stessa marca, qualora queste si presentino leggermente polverose e qualora i giunti siano sottoposti ad elevate sollecitazioni meccaniche o a frequenti e prolungati contatti con i liquidi).

1. Pavimentazione – 2. Pavimentazione in calcestruzzo

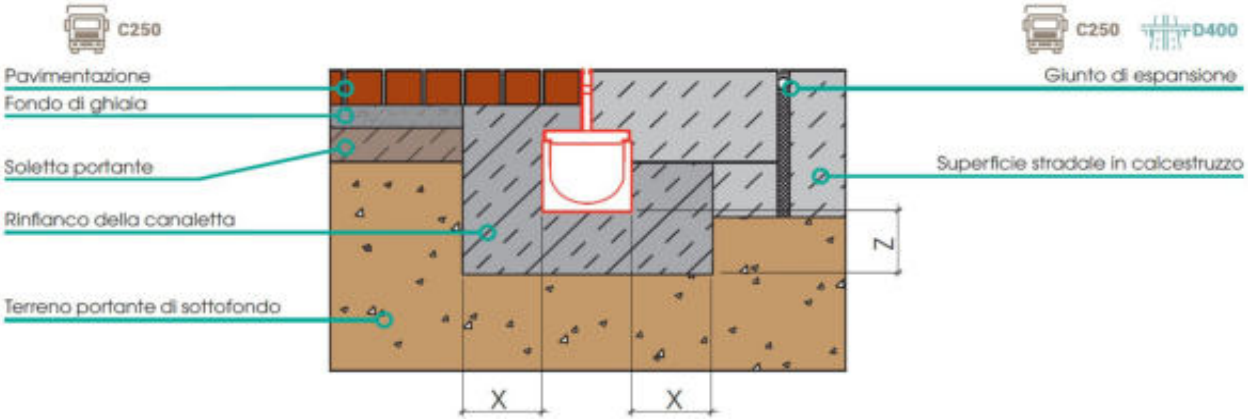

3. Asfalto con cordolo

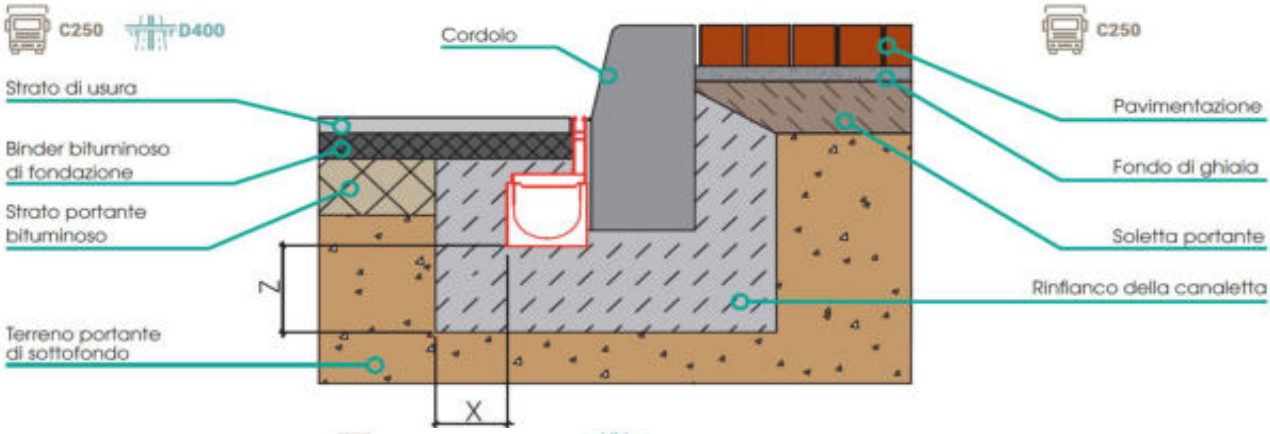

Classe di carico	**C250**	**D400**
Tipo di calcestruzzo	C 20/25	C 25/30
X (larghezza) cm	≥ 15	≥ 15
Y (altezza) cm	altezza canale - 5 mm	altezza canale – 5mm
Z (spessore) cm	≥ 15	≥ 15
Armatura	non necessaria	rete ø8, maglia 15x15*

* consigliata in caso di attraversamento stradale

Il progettista ha il compito di verificare la portanza del terreno e, di conseguenza, di scegliere le dimensioni X - Y - Z, il tipo di calcestruzzo e l'armatura idonei. La scelta della classe di carico è responsabilità del progettista; in caso di dubbio, utilizzare la classe superiore. In caso di calcestruzzo esposto a cicli di gelo-disgelo, utilizzare una classe di esposizione XF4.

FONDERIA ALLEGRI
CON VOI DAL 1947

CANALI **SMT**

SCHEMI DI **POSA**

classi di **carico**

B125
C250
D400
E600

Canali realizzati in calcestruzzo vibro-compresso. La serie delle griglie abbinabili ai canali è disponibile in molte varianti: a maglia antitacco in acciaio zincato (B125), con fessure di larghezza inferiore ai 20 mm, e quindi idonee al passaggio di persone con mobilità ridotta, in ghisa sferoidale (da C250 a E600) e a maglia tipo "Urbe", anch'esse in ghisa sferoidale (D400)

NOTE

Le presenti istruzioni di posa vengono date a scopo indicativo; il cliente (o il progettista) dovrà assicurarsi che siano compatibili con la natura del terreno ed i vincoli delle condizioni al contorno.

1. Accertarsi al momento della consegna che i prodotti ricevuti siano completi in tutte le loro parti e perfettamente integri.
2. Livellare accuratamente il piano di appoggio del canale applicando uno strato di almeno 2 cm di malta.
3. Il canale, per poter ottemperare al meglio alla sua funzione di drenaggio e per non sottoporre il suo spigolo a vista e/o quello della griglia ad urti dannosi in fase di esercizio, dovrà essere installato ad almeno 3-5 mm al di sotto del livello della pavimentazione circostante (vedi schemi di posa).
4. Il canale è fornito con le griglie già montate; se in fase di posa in opera si rendesse necessario smontarle, si consiglia di avvitare le viti nelle rispettive sedi (filetti) senza serrarle al solo scopo di proteggere le sedi stesse dalle scorie di cantiere.
Nel rimontare le griglie, a posa ultimata la coppia di serraggio massima da applicare non dovrà superare i 18 Nm.
5. In caso di installazione in presenza di "Pavimentazione" (con autobloccanti) è opportuno che le prime tre file di mattoni siano stabilizzate in un letto in calcestruzzo al fine di evitare movimenti dannosi contro le pareti del canale.
6. In caso di installazione in presenza di "Pavimentazione in calcestruzzo", per annullare gli effetti negativi delle forze orizzontali di dilatazione del calcestruzzo contro le pareti del canale è obbligatorio prevedere nella pavimentazione stessa dei giunti di dilatazione longitudinali e trasversali da posare conformemente alle norme specifiche di riferimento.
7. In caso di installazione in zone con intensi flussi di passaggio di mezzi a velocità medio/alta (ad esempio sottopassi, stazioni di pagamento autostradali, ecc), pur utilizzando griglie in classe D400 conformemente ai campi di impiego della EN 1433 si consiglia di seguire le istruzioni di posa relative alla classe E600.
8. Al fine di assicurare l'impermeabilità tra ciascun elemento della linea di drenaggio, in ottemperanza a quanto previsto dalla norma UNI EN 1433, è necessario applicare un sigillante elastico monocomponente a base poliuretanica, tipo MAPEI (Mapeflex), SIKA (Sikaflex) o simili, sulle superfici di contatto tra un canale ed il successivo (si raccomanda di trattare le suddette superfici con un primer della stessa marca qualora queste si presentino leggermente polverose e qualora i giunti siano sottoposti ad elevate sollecitazioni meccaniche o a frequenti e prolungati contatti con i liquidi).

1a. Pavimentazione

B125 C250

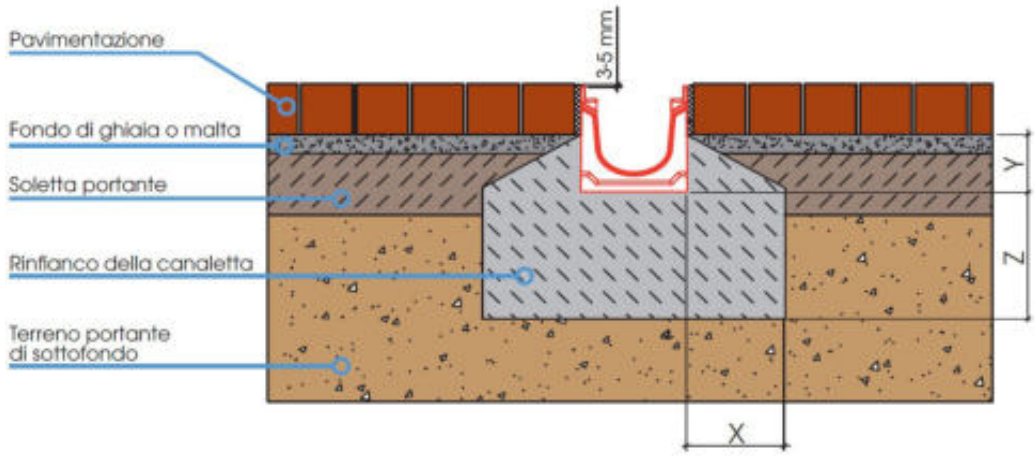

1b. Pavimentazione

D400 E600

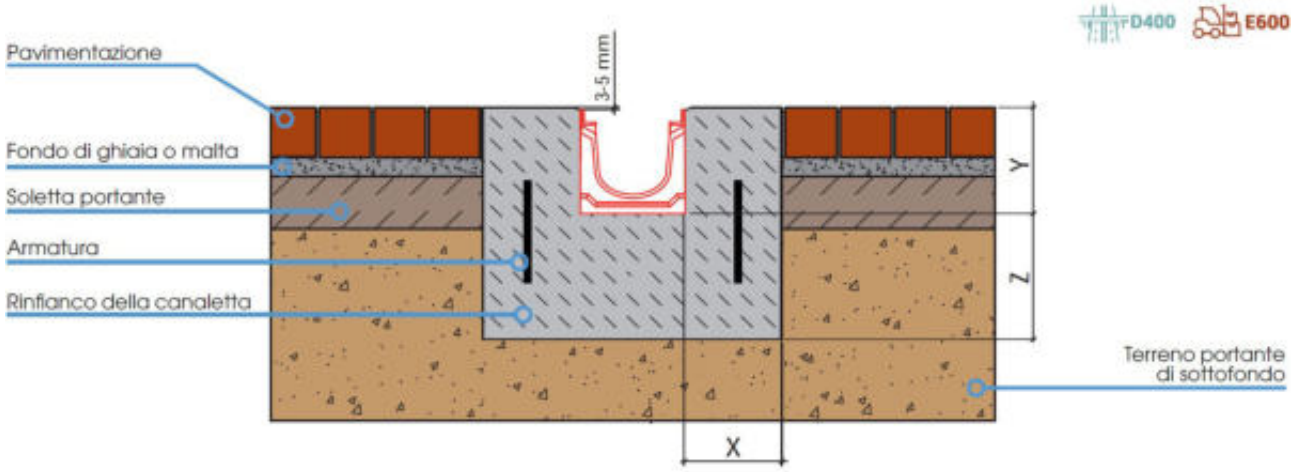

2. Asfalto con cordolo

B125 C250 D400

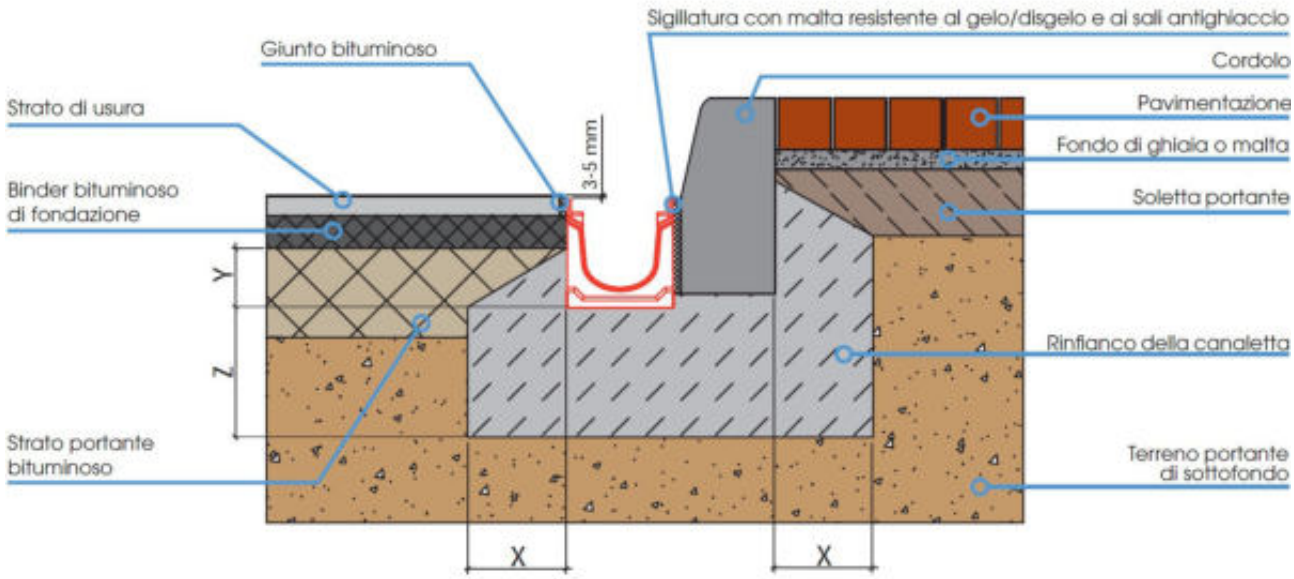

3a. Asfalto

B125 C250 D400

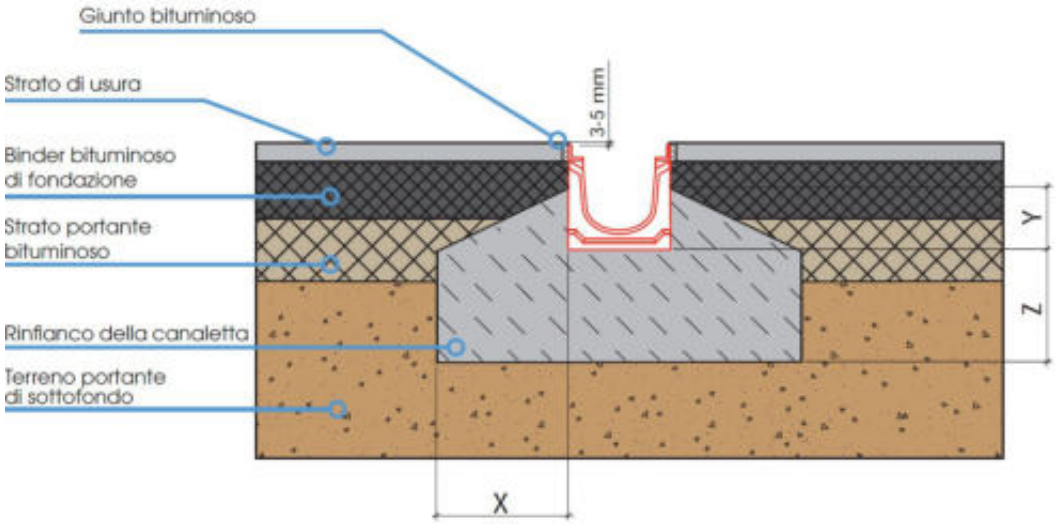

3b. Asfalto

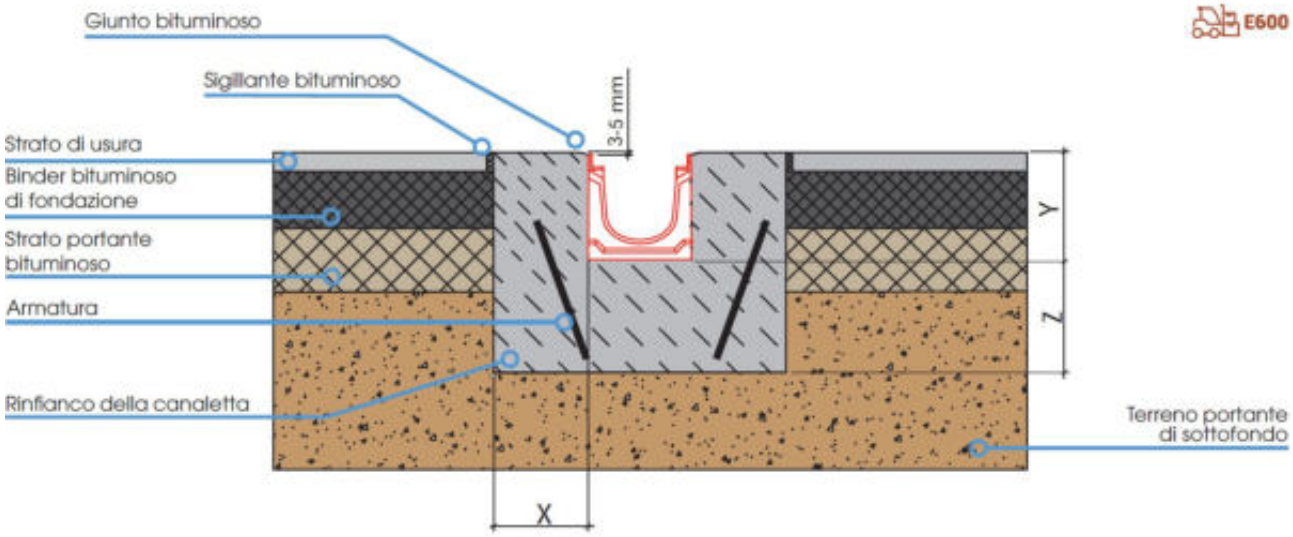

4. Pavimentazione in calcestruzzo

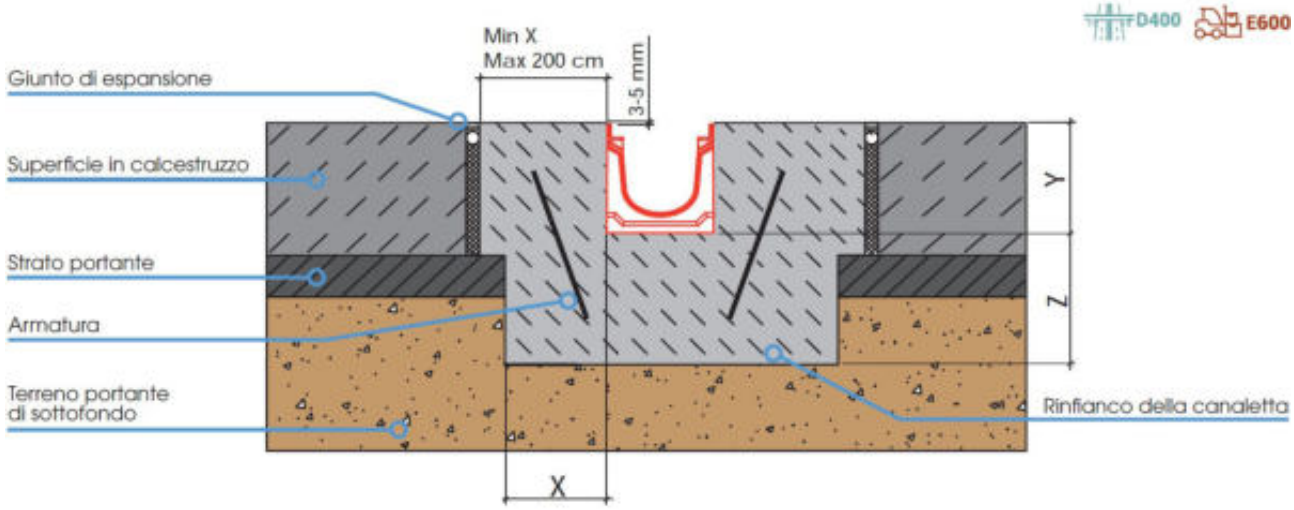

Classe di carico	**B125**	**C250**	**D400**	**E600**
Tipo di calcestruzzo	C 20/25	C 20/25	C 25/30	C 30/37
X (larghezza) cm	≥ 10	≥ 15	≥ 15	≥ 20
Y (altezza) cm	altezza canale - 10 cm*	altezza canale - 10 cm*	altezza canale - 8 cm*	altezza canale
Z (spessore) cm	≥ 10	≥ 15	≥ 15	≥ 20
Armatura	non necessaria	non necessaria	non necessaria**	rete ø8, maglia 15x15

*Nel caso di canali "ribassati" (altezza canale H≤15cm) Y dovrà essere pari ad almeno la meta di H. Negli schemi 1b., 3b e 4. Y = H
**rete Ø6, maglia 15x15 negli schemi 1b., 3b. e 4

Il cliente e/o il progettista hanno il compito di verifi care la portanza del terreno e, di conseguenza, di scegliere le dimensioni X - Y - Z, il tipo di calcestruzzo e l'armatura idonei. La scelta della classe di carico è responsabilità del progettista; in caso di dubbio utilizzare la classe superiore. In caso di calcestruzzo esposto a cicli di gelo-disgelo, utilizzare sempre C30/37 con classe di esposizione XF4.
Nei casi in cui l'altezza Y del rinfianco sia pari all'altezza H del canale, prevedere nel calcestruzzo dei giunti di dilatazione trasversali ogni 4 metri.
Allegri srl si riserva di poter modificare le presenti istruzioni di posa sulla base di sviluppi tecnici dei prodotti.

FONDERIA ALLEGRI
CON VOI DAL 1947

CANALI **STG**

SCHEMI DI **POSA**

classi di carico

D400

E600

F900

Canali realizzati in calcestruzzo ad alte prestazioni.
La serie delle griglie abbinabili ai canali è disponibile nelle seguenti varianti: con fessure di larghezza inferiore ai 20 mm in ghisa sferoidale (D400, E600 e F900) e a maglia in ghisa sferoidale (E600)

NOTE

Le presenti istruzioni di posa vengono date a scopo indicativo; il cliente (o il progettista) dovrà assicurarsi che siano compatibili con la natura del terreno ed i vincoli delle condizioni al contorno.

1. Accertarsi al momento della consegna che i prodotti ricevuti siano completi in tutte le loro parti e perfettamente integri.
2. Livellare accuratamente il piano di appoggio del canale applicando uno strato di almeno 2 cm di malta.
3. Il canale, per poter ottemperare al meglio alla sua funzione di drenaggio e per non sottoporre il suo spigolo a vista e/o quello della griglia ad urti dannosi in fase di esercizio, dovrà essere installato ad almeno 3-5 mm al di sotto del livello della pavimentazione circostante (vedi schemi di posa).
4. Il canale è fornito con le griglie già montate; se in fase di posa in opera si rendesse necessario smontarle, si consiglia di avvitare le viti nelle rispettive sedi (filetti) senza serrarle al solo scopo di proteggere le sedi stesse dalle scorie di cantiere.
Nel rimontare le griglie, a posa ultimata la coppia di serraggio massima da applicare non dovrà superare i 18 Nm.
5. In caso di installazione in presenza di “Pavimentazione in calcestruzzo”, per annullare gli effetti negativi delle forze orizzontali di dilatazione del calcestruzzo contro le pareti del canale è obbligatorio prevedere nella pavimentazione stessa dei giunti di dilatazione longitudinali e trasversali da posare conformemente alle norme specifiche di riferimento.
6. In caso di installazione in zone con intensi flussi di passaggio di mezzi a velocità medio/alta (ad esempio sottopassi, stazioni di pagamento autostradali, ecc), pur utilizzando griglie in classe D400 conformemente ai campi di impiego della EN 1433 si consiglia di seguire le istruzioni di posa relative alla classe E600.
7. Al fine di assicurare l’impermeabilità tra ciascun elemento della linea di drenaggio, in ottemperanza a quanto previsto dalla norma UNI EN 1433, è necessario applicare un sigillante elastico monocomponente a base poliuretanica, tipo MAPEI (Mapeflex), SIKA (Sikaflex) o simili, sulle superfici di contatto tra un canale ed il successivo (si raccomanda di trattare le suddette superfici con un primer della stessa marca qualora queste si presentino leggermente polverose e qualora i giunti siano sottoposti ad elevate sollecitazioni meccaniche o a frequenti e prolungati contatti con i liquidi).

1. Pavimentazione

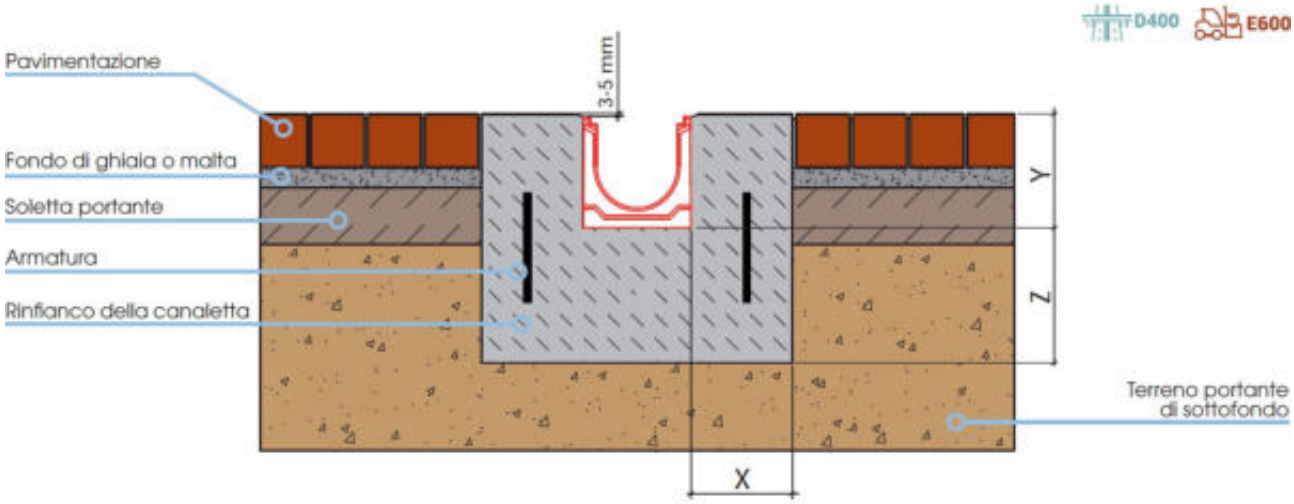

2a. Asfalto

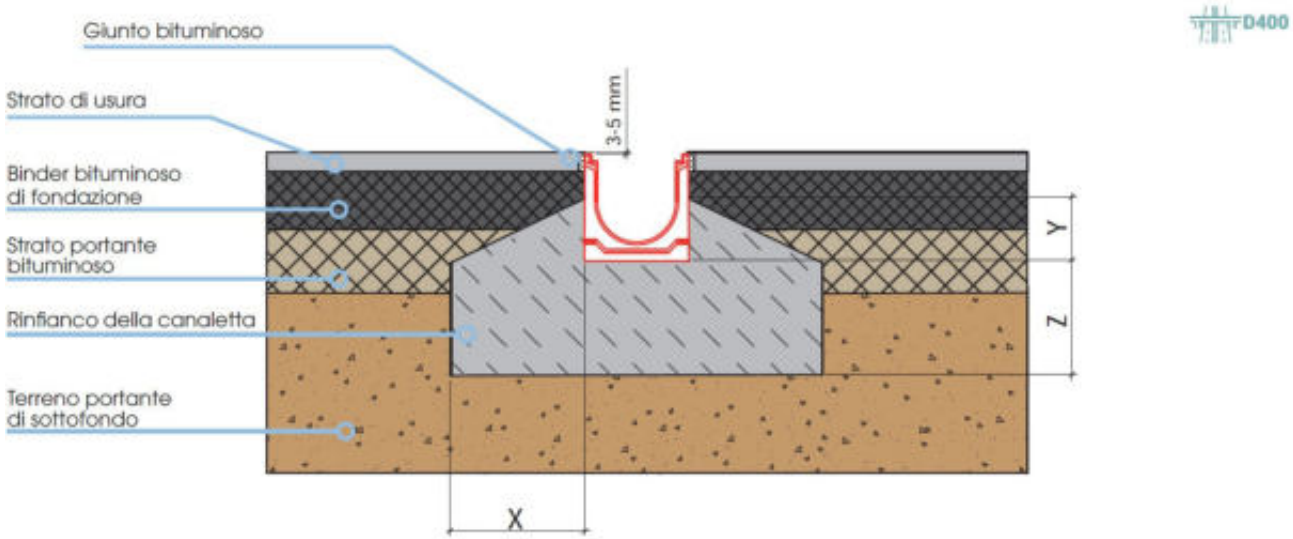

2b. Asfalto

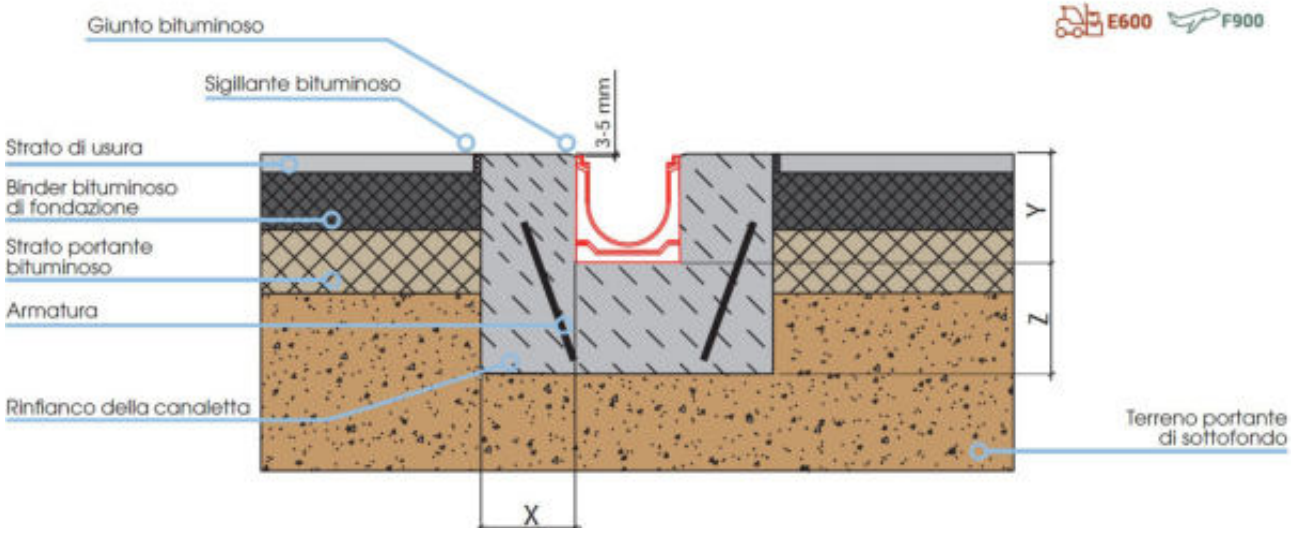

3. Pavimentazione in calcestruzzo

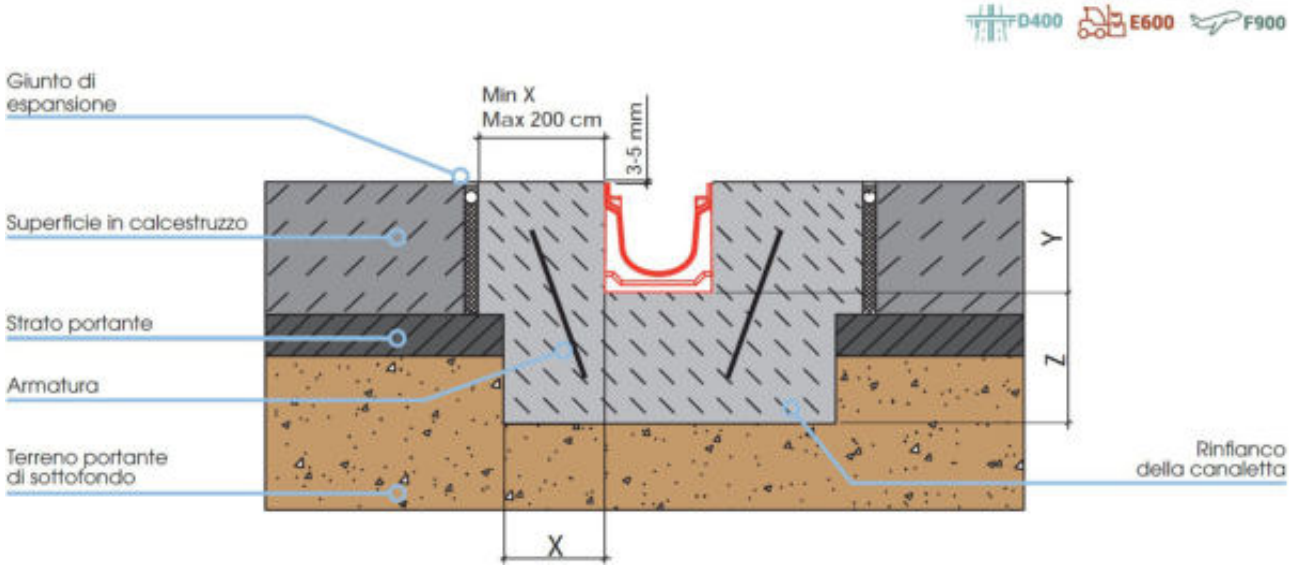

Classe di carico	D400	E600	F900
Tipo di calcestruzzo	C 25/30	C 30/37	C 35/45
X (larghezza) cm	≥ 15	≥ 20	≥ 25
Y (altezza) cm	altezza canale - 10 cm*	altezza canale	altezza canale
Z (spessore) cm	≥ 15	≥ 20	≥ 25
Armatura	non necessaria**	rete ø8, maglia 15x15	secondo progettazione specifica

* Negli schemi 1, 2b e 3 Y = altezza canale
** Rete Ø6, maglia 15x15 negli schemi 1, 2b e 3

Il cliente e/o il progettista hanno il compito di verificare la portanza del terreno e, di conseguenza, di scegliere le dimensioni X - Y - Z, il tipo di calcestruzzo e l'armatura idonei. La scelta della classe di carico è responsabilità del progettista; in caso di dubbio utilizzare la classe superiore. In caso di calcestruzzo esposto a cicli di gelo-disgelo, utilizzare sempre C30/37 (C35/45 per la F900) con classe di esposizione XF4. Nei casi in cui l'altezza Y del rinfianco sia pari all'altezza H del canale, prevedere nel calcestruzzo dei giunti di dilatazione trasversali ogni 4 metri.

Allegri srl si riserva di poter modificare le presenti istruzioni di posa sulla base di sviluppi tecnici dei prodotti.

Condizioni generali di vendita

1. Le ordinazioni sono subordinate all'accettazione della ALLEGRI S.R.L.

2. In caso di variazioni di prezzo delle materie prime e/o della misura delle retribuzioni il prezzo sarà soggetto a revisione in misura da concordarsi.

3. La merce anche se venduta per consegna a domicilio, con qualsiasi mezzo di trasporto, viaggia sempre a rischio e pericolo del compratore. La ALLEGRI S.R.L. è pertanto esonerata da responsabilità in ordine agli eventuali vizi, mancanze o avarie verificatesi dopo la consegna della merce al vettore. Nel caso di prelievo di materiali con automezzo del compratore, che dovrà in ogni caso essere espressamente convenuto, essendo le operazioni di carico comunque effettuate sotto il controllo e la direzione del compratore medesimo o del suo incaricato, nessuna responsabilità può essere imputata alla ALLEGRI S.R.L. per danni tanto al materiale quanto al trasportatore o a terzi in conseguenza delle condizioni di carico, sia per mancanza o eccedenza di stivaggio che per cattiva ripartizione.

4. Il termine di consegna và computato in giorni lavorativi ed inizia a decorrere dal giorno successivo alla conferma d'ordine. In caso di ritardo il compratore rinuncia a qualsiasi pretesa di indennizzo e/o risarcimento danni.

5. Il materiale venduto dalla ALLEGRI S.R.L. è soggetto a collaudo interno. Ove la merce debba essere sottoposta a collaudo su richiesta del compratore all'atto dell'ordinazione, i costi relativi saranno a carico di quest'ultimo.

6. Il pagamento dovrà effettuarsi esclusivamente presso la sede della ALLEGRI S.R.L. in Serravalle Scrivia via Cassano, 140 entro il termine concordato. Il ritardo anche parziale del pagamento darà luogo alla decorrenza di interessi di mora commerciali oltre alle spese di incasso, diritti bancari e spese legali.

7. Le consegne e/o le spedizioni potranno essere annullate, salva ogni altra azione e senza pregiudizio del diritto al risarcimento del danno:
   a) in caso di protesti, azioni esecutive e/o cautelari contro il compratore;
   b) in caso di fallimento, altra procedura concorsuale, o procedimento penale;
   c) per inosservanza di qualsiasi clausola del contratto.

8. Eventuali reclami relativi alla fornitura dovranno essere comunicati per iscritto entro 8 giorni dal ricevimento del materiale. Comunque il compratore non potrà mai sospendere il pagamento delle fatture.

9. Per qualsiasi controversia relativa al presente contratto sarà competente in via esclusiva il Tribunale di Alessandria (AL).

ALLEGRI S.R.L.

FONDERIA
ALLEGRI
DAL 1947
Via Cassano, 140 – 15069 Serravalle S. (AL)
p.iva 01941790063 –
telefono / fax 0143 686609 - commerciale@fonderiaallegri.it – www.fonderiaallegri.it

ALLEGRI S

ALLEGRI S.R.L.

VIA CASSANO, 140
15069 SERRAVALLE SCRIVIA (AL)

Tel. – Fax 0143 686609
mail commerciale@fonderiaallegri.it
web www.fonderiaallegri.it